条件内容修改							
修改标记	修改内容	签字	日期	修改标记	修改内容	签字	日期

简图与说明	比例

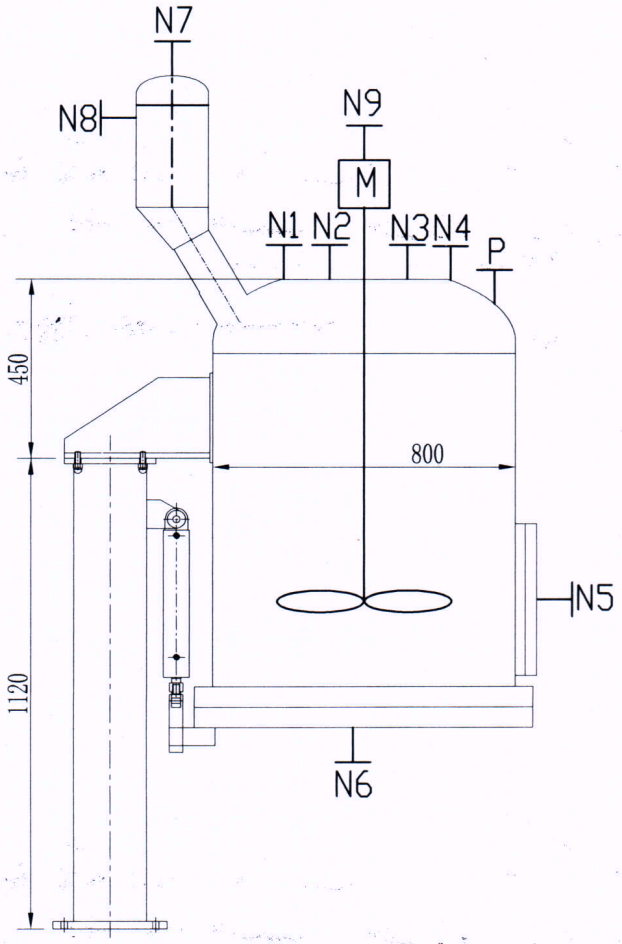

注：1.设备及管口衬层平整光滑，内部洁净。

2.搅拌桨均匀开孔保证氮气分布均匀。

3.设备需配备粉尘过滤器。

4.厂家配备釜底固体出料切断阀。

5.详细材质要求见技术要求。

6.设备衬里部分要进行10~20kv电压的电火花检测。

参考图

设计参数及要求

		容器内	夹套
工作介质	名称组份	氯化氢、氯化钾水溶液	
	密度kg/m3	1100	
	比重		
	特性	强腐蚀	
	粘度		
工作压力MPa（G）		0~0.4	
设计压力MPa（G）		0~0.6	
安全装置	位置/型式		
	规格/数量		
	开启（爆破）压力MPa		
工作温度℃		常温	
全容积 L		500	
操作容积 m³			

		容器	夹套
腐蚀数率			
设计寿命			
推荐材料		S30408衬PTFE	
保温材料	名称		
	厚度mm		
	容重kg/m3		
总传热量 KW			
平均温差℃			
给热系数W/m2 K			
总传热系数W/m2 K			
污垢热阻m2 K/W			
密闭要求			
操作方式与要求			
静电接地		2点	
安装检修要求		室内	
电机型号及功率 kw			
搅拌转速 r/min		5-25rpm	
搅拌器型式		S型搅拌桨、中空结构	

接管表

符号	公称尺寸	公称压力	连接尺寸标准	连接面形式	用途
N1	DN80	PN16	HG20592	SO-RF	进料口
N2	DN50	PN16	HG20592	SO-RF	氮气口、放空
N3	DN32	PN16	HG20592	SO-RF	喷淋口
N4	DN32	PN16	HG20592	SO-RF	喷淋口
N5	DN150	PN16	HG20592	SO-RF	出料口
N6	DN50	PN16	HG20592	SO-RF	滤液出口
N7	DN25	PN16	HG20592	SO-RF	粉尘过滤器清洗口
N8	DN25	PN16	HG20592	SO-RF	排气口
N9	DN15	PN16	HG20592	SO-RF	氮气进口

符号	公称尺寸	公称压力	连接尺寸标准	连接面形式	用途
P	DN25	PN16	HG20592	SO-RF	压力表口

专业	设计	日期	校核	日期	审核	日期
工艺	牛洲		龙清云		[illegible]	2025.5.16
管道						
电控						

设备名称	三合一干燥器 X25A01
工程名称	碘回收中试项目
设计项目	
设计阶段	施工图
条件编号	
设备图号	
位号/台数	1

浙江巨化技术中心有限公司