A0
1189X841

14H19/20-0

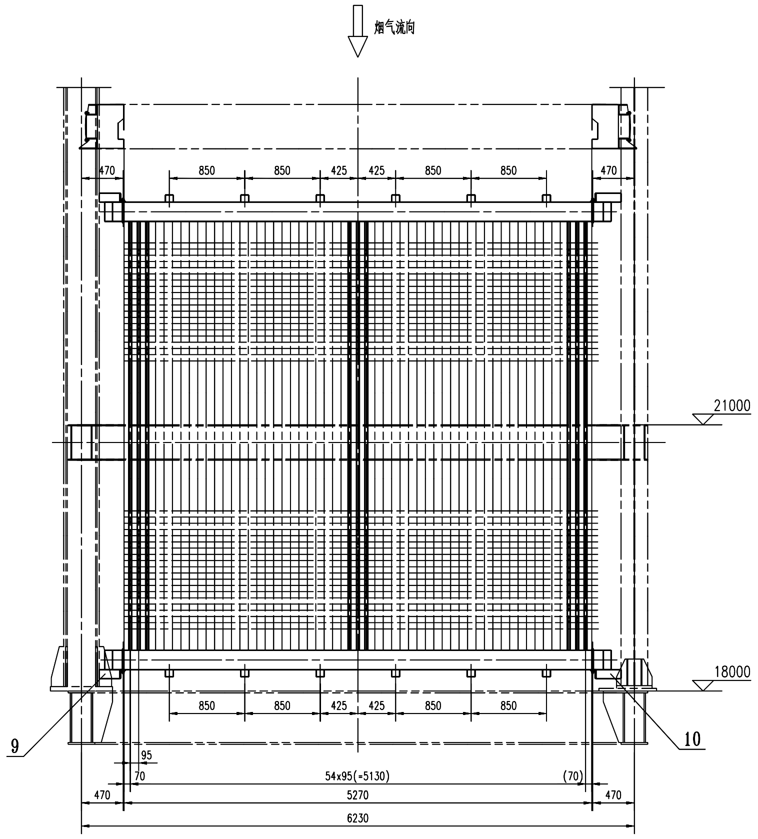
烟气流向
21000
18000
470
850
425
95
70
54x95(=5130)
(70)
5270
6230
9
10

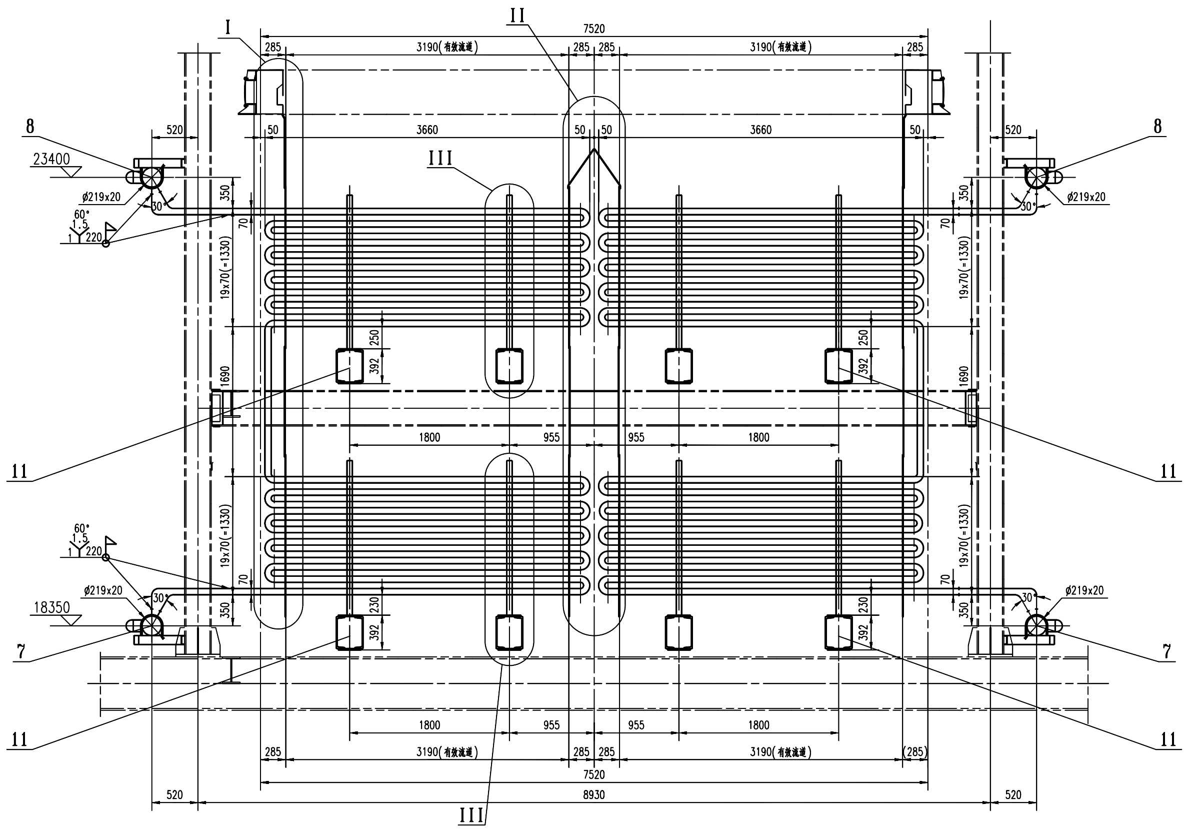
I
II
III
7520
285
3190(省煤器宽度)
50
3660
520
8
23400
ø219x20
60°
220
350
70
19x70(=1330)
250
392
1690
1800
955
11
18350
230
7
8930

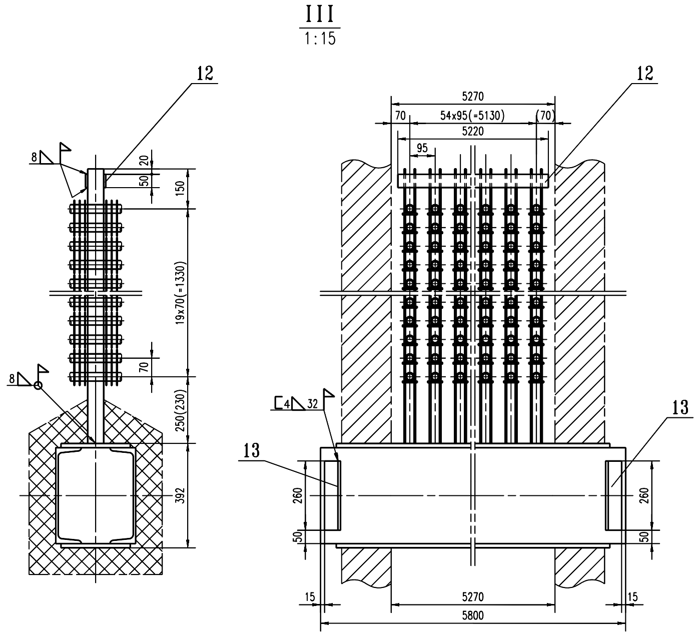
III
1:15
12
5270
54x95(=5130)
70
(70)
5220
95
150
19x70(=1330)
250(230)
392
32
13
260
15
5800

技术要求：

1．省煤器管子按NG0104-94，NG0110-02，集箱按NG0103-94技术条件制造和验收．

2．省煤器在工地安装完毕后，与锅炉整体一起进行水压试验，水压试验压力为14．1MPa．

3．集箱托架安装时，U型螺栓与集箱之间必须留有一定间隙，以保证集箱自由膨胀．

4．省煤器支撑梁一端与护板沿可焊部分周焊，焊缝高度为8mm，另一端不焊，支撑梁外部敷设耐火混凝土，内部通冷风．

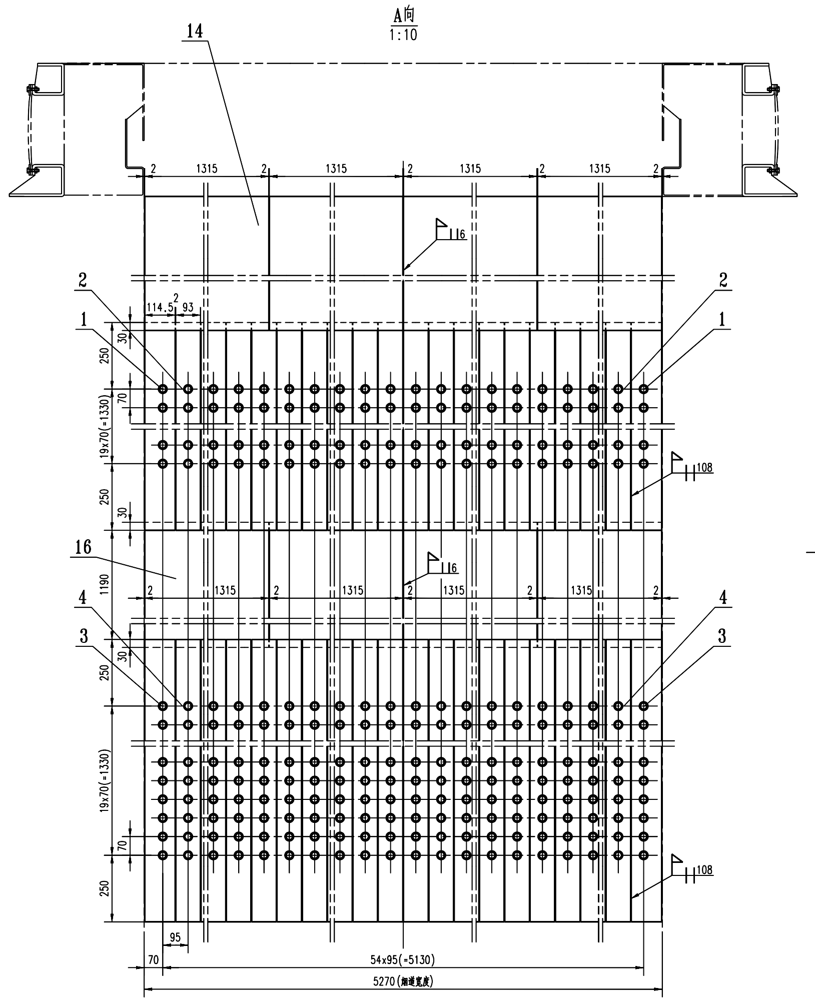
A向
1:10
14
2
1315
16
114.5
93
1
250
30
70
19x70(=1330)
108
1190
4
3
95
70
54x95(=5130)
5270(烟道宽度)

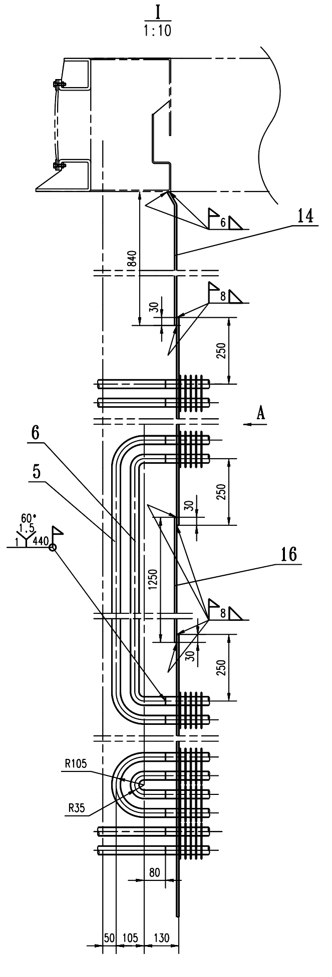
I
1:10
6
14
1840
30
8
250
A
6
5
60°
440
16
1250
R105
R35
80
50
105
130

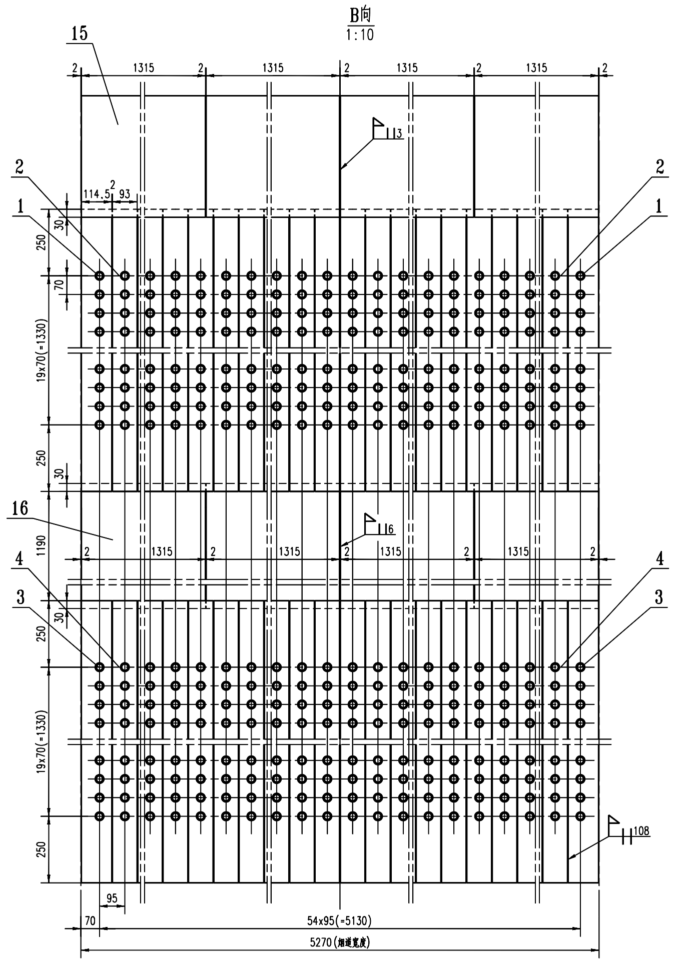
B向
1:10
15
2
1315
113
114.5
93
1
250
30
70
19x70(=1330)
16
4
3
95
70
54x95(=5130)
5270(烟道宽度)
108

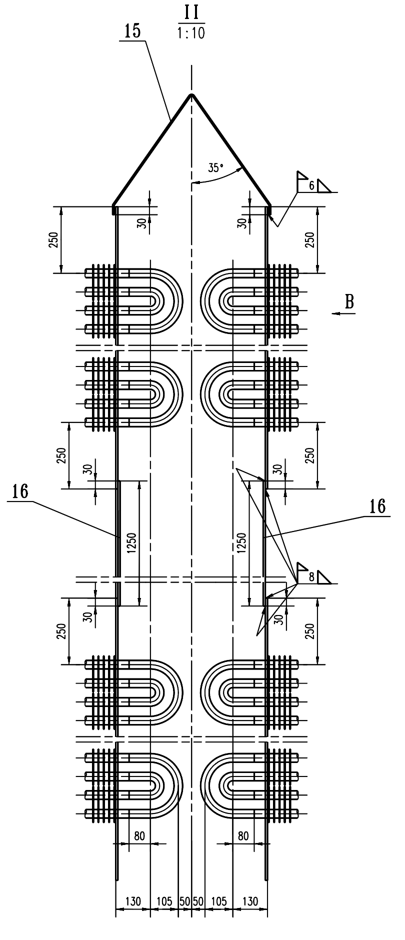
II
1:10
15
35°
6
250
30
B
16
1250
8
80
130
105
50

序号 ITEM	图号 DRAWING NO.	版本 REV	名称 DESCRIPTION	数量 QTY	材料 MATERIAL	单重 UNIT 重量 WEIGHT	总重 TOTAL 重量 WEIGHT	备注 REMARKS
16	按本图		钢板 δ=8，1250x1315	16	Q235B			
15	14H19/25-2 F050TX1401-J0407.4.2	A	中档烟板	4	Q235B			
14	14H19/25-1 F050TX1401-J0407.4.1	A	侧档烟板	8	Q235B			
	14H19/25-0 F050TX1401-J0407.4		省煤器防磨装置	1	组合件			无图
13	按本图		∠50x50x5 L=260	32	Q235B			
12	按本图		钢板 δ=8，50x5220	16	Q235B			
11	14H19/23-3-0 F050TX1401-J0407.3.3	A	省煤器支撑梁	8	组合件			
10	14H19/23-2-0 F050TX1401-J0407.3.2	A	集箱右托架	4	组合件			
9	14H19/23-1-0 F050TX1401-J0407.3.1	A	集箱左托架	4	组合件			
	14H19/23-0 F050TX1401-J0407.3		省煤器固定装置	1	组合件			无图
8	14H19/22-2-0 F050TX1401-J0407.2.2	A	省煤器出口集箱	2	组合件			
7	14H19/22-1-0 F050TX1401-J0407.2.1	A	省煤器入口集箱	2	组合件			
	14H19/22-0 F050TX1401-J0407.2		省煤器集箱	1	组合件			无图
6	14H19/211-6 F050TX1401-J0407.1.6	A	管子ø32x4 L=1890	110	20G			
5	14H19/211-5 F050TX1401-J0407.1.5	A	管子ø32x4 L=2110	110	20G			
4	14H19/211-4-0 F050TX1401-J0407.1.4	A	中间管片II	106	组合件			
3	14H19/211-3-0 F050TX1401-J0407.1.3	A	两侧管片II	4	组合件			左右各2
2	14H19/211-2-0 F050TX1401-J0407.1.2	A	中间管片I	106	组合件			
1	14H19/211-1-0 F050TX1401-J0407.1.1	A	两侧管片I	4	组合件			左右各2
	14H19/211-0 F050TX1401-J0407.1		下级省煤器管系	1	组合件			无图

版本 REV	日期 DATE	描述 DESCRIPTION

工程名称 PROJECT	巨化集团公司热电厂#8机组脱硫、脱硝、除尘改造提升工程	工程图号 DRAWING NO. F050TX1401-J0407

浙江菲达环保科技股份有限公司
Zhejiang Feida Environmental Science & Technology Co.Ltd

杭州锅炉集团股份有限公司
HANGZHOU BOILER GROUP CO., LTD.

更改标记 MARK	处数 QTY	文件编号 REV NO.	签字 SIGN	日期 DATE

设计 DESIGN		工艺审查 TECHNOLOGICAL EXAMINE	
校对 VERIFY		标准审查 STANDARD EXAMINE	
审核 REVIEW		批准 APPROVAL	
审定 ACCEPT		日期 DATE	

NG-280/9.8-M
省煤器

版本号 REV	比例 SCALE	重量 WEIGHT
A	1:30	

共 张 TOTAL	第 张 SHEET OF

14H19/20-0